Hess Automobile Alpnach AG
Industriestrasse 16 | 6055 Alpnach Dorf
automobile-hess.ch | Telefon 041 670 29 29

Gurtbock
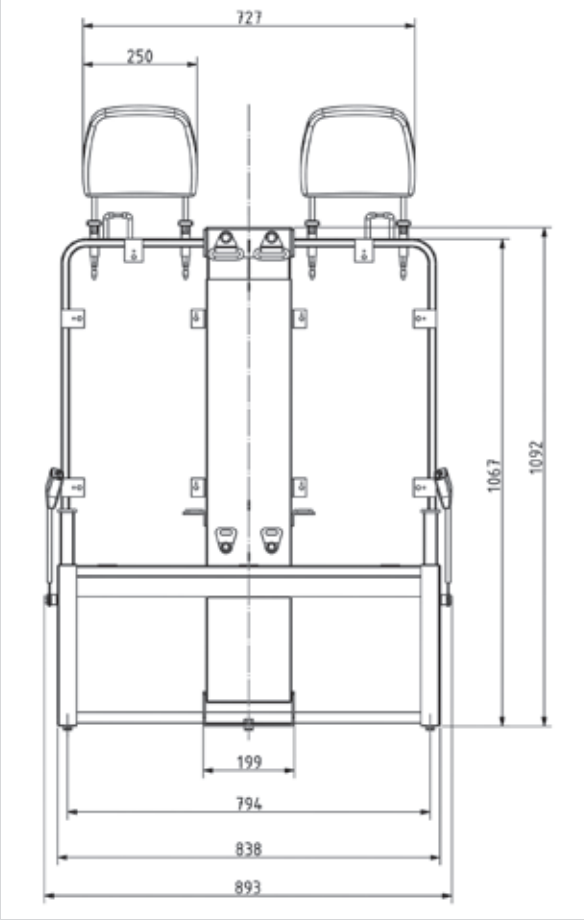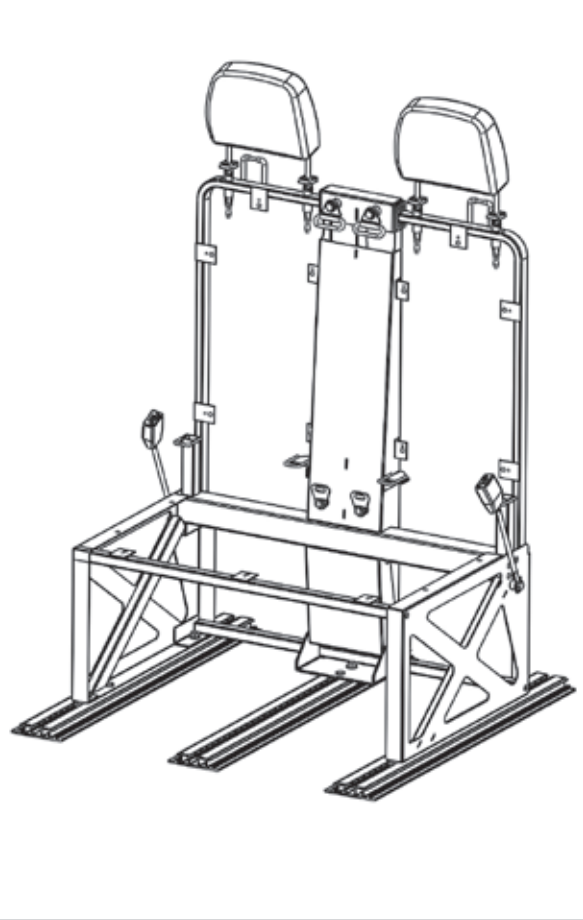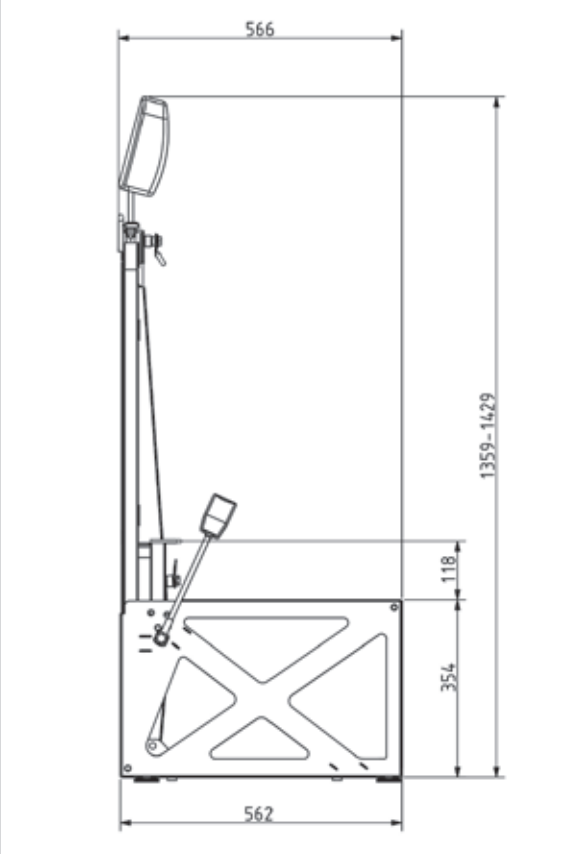
Hess Automobile Alpnach AG
Industriestrasse 16 | 6055 Alpnach Dorf
automobile-hess.ch | Telefon 041 670 29 29